Istruzioni di montaggio per zanzariera, catena clic-clak cuffie e guide telescopiche.

distinta

- **1** cassonetto completo.
- **2** guide.
- **2** guide ad "U".
- **2** cuffie.
- **2** coppie di zoccoli clic-clak.
- **1** ferma catena a muro.
- **4** regolo per guida telescopica.
- **4** viti STEI M4x8 a punta UNI5923.
- **1** chiave esagonale 2mm.

attenzione

Prima di effettuare il montaggio della zanzariera, è necessario abbinare ad ogni cassonetto la corrispondente coppia di guide

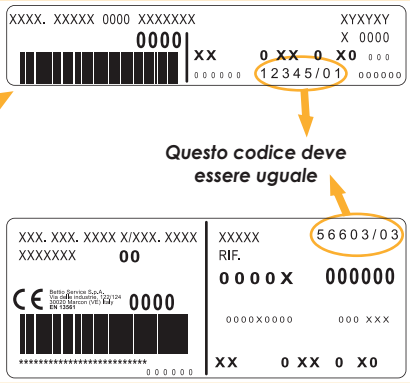

Questo codice deve essere uguale

Il criterio per l'abbinamento è sempre lo stesso, a prescindere dal modello della zanzariera che può essere diverso da quello raffigurato

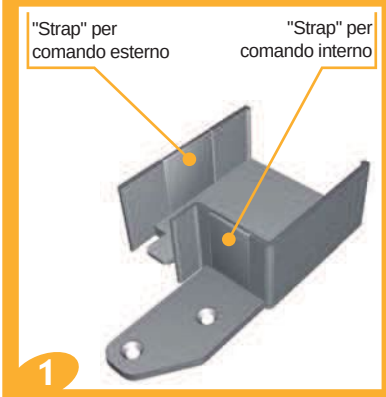

Nella cuffia del lato catena, incidere lungo la base dello "Strap" con un taglierino

Incidere lungo le due scanalature verticali presenti nello "Strap"

Rimuovere lo "Strap"

Inserire le due cuffie nel cassonetto

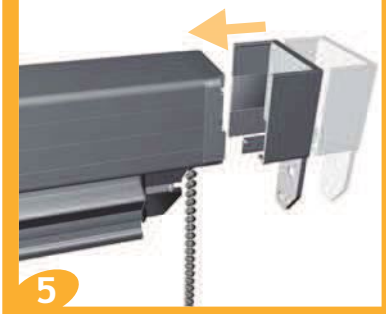

Posizionare il cassonetto nella sede prescelta

Inserire le guide telescopiche

ATTENZIONE:
Le guide telescopiche devono appoggiare a terra (davanzale)

Le guide telescopiche dovranno scivolare dietro l'aletta della cuffia

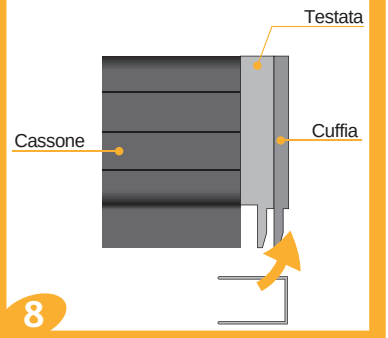

ATTENZIONE : Per un corretto funzionamento accertarsi che il cassonetto sia ben appoggiato alle guide telescopiche

Segnare la posizione dei fori per le cuffie

Forare ed inserire i tasselli
(*se l'installazione è su muro*)

Avvitare le testate

Segnare la posizione dei fori per le guide telescopiche

13

Forare, inserire i tasselli (*se l'installazione è su muro*) e avvitare

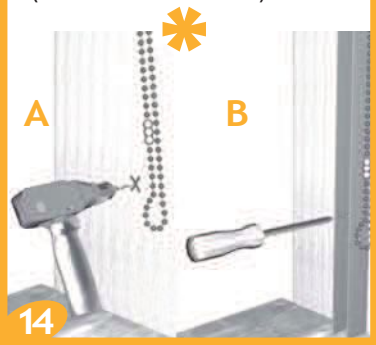

14

Assemblare gli zoccoli.
Unire **SX INT** con **SX EST** e **DX INT** con **DX EST**

15

Fare attenzione alla posizione delle guide

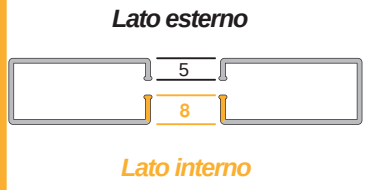

16

Inserire gli zoccoli **SX** nella guida di sinistra

Inserire gli zoccoli **DX** nella guida di destra

Il lato superiore delle guide è smussato

17

Inserire i 4 regolatori nei relativi fori sulle guide

18

Ruotare i regolatori di 90 gradi

19

Inserire le guide

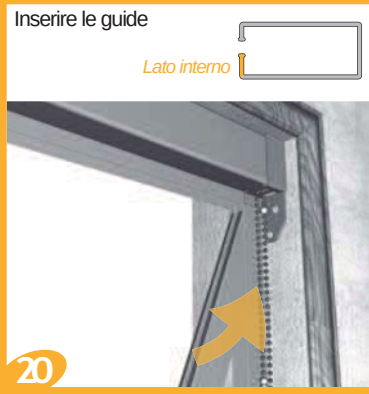

20

Con la chiave esagonale agire sui regolatori per ottimizzare la posizione delle guide

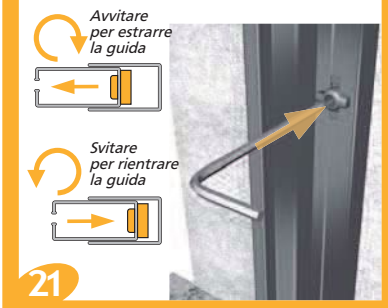

21

Inserendo le guide, fare attenzione che le ASTINE degli scivoli siano poste al loro interno

22

Posizione **ERRATA**

23

Le guide dovranno scivolare tra l'aletta della testata e quella della cuffia

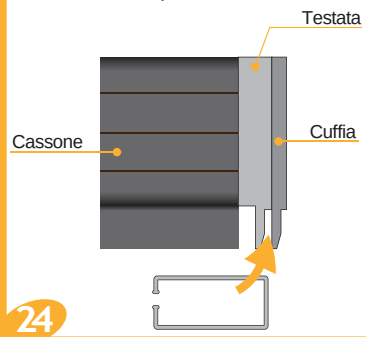

24

Abbassare la zanzariera

Inserire il FINE CORSA a 3/4 sfere dal cassone

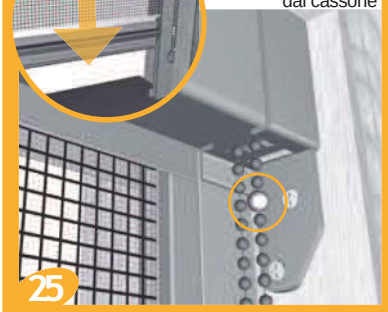

25

Alzare la zanzariera
Sganciare il GIUNTO CATENA nel lato superiore

26

Accorciare la catena in modo che il GIUNTO CATENA sia a circa 10/15cm dal cassonetto

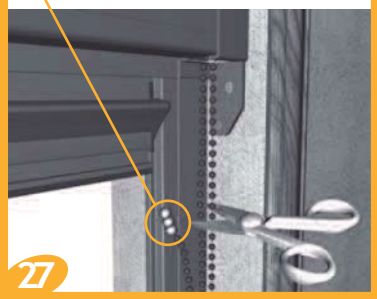

27

Segnare la posizione dei fori per il FERMA CATENA A MURO

28

Forare, inserire i tasselli (*se l'installazione è su muro*)

29

30

L'azienda si riserva di apportare modifiche senza preavviso

L10214 Vers. 10

ATTENZIONE

- *Verificare che le guide telescopiche poggino a terra / davanzale* **(DIS. 7)**
- *Verificare che il cassone sia ben appoggiato sulle guide* **(DIS. 9)**
- *Verificare che le guide abbiano la linguetta lunga rivolta all'interno* **(DIS. 16)**
- *Verificare che l'astina degli scivoli si trovino all'interno delle guide* **(DIS.22)**
- *Verificare che il FINE CORSA sia a non meno di 3/4 sfere dal cassonetto* **(DIS. 25)**