Istruzioni di montaggio per zanzariera, **Saliscendi.**

35

distinta

1 cassa perimetrale.
2 ante.
2 manigliette.
4 viti svasate TPS 3,9x13.

Sfilare le ante dalla cassa

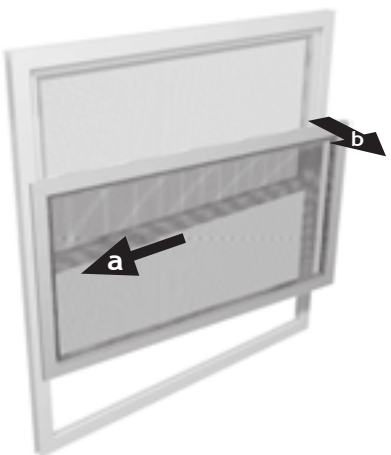

1

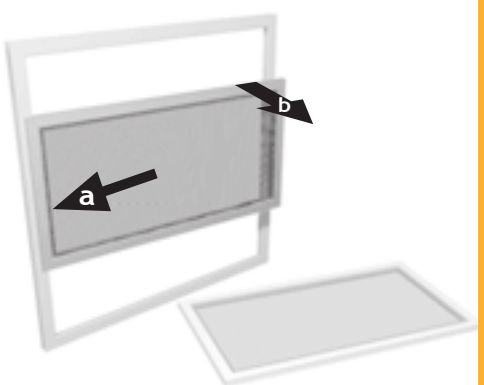

2

Con profilo di compensazione

Fare 2 o 3 fori sul profilo di compensazione con una punta da Ø5mm

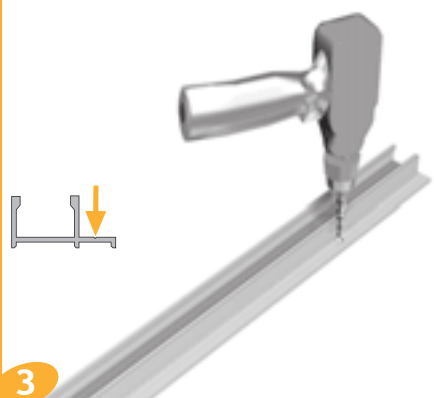

3

Con profilo di compensazione

4

Inserire la cassa nel vano

5

Con profilo di compensazione

Inserire la cassa con i profili di compensazione nel vano

6

7

Con profilo di compensazione

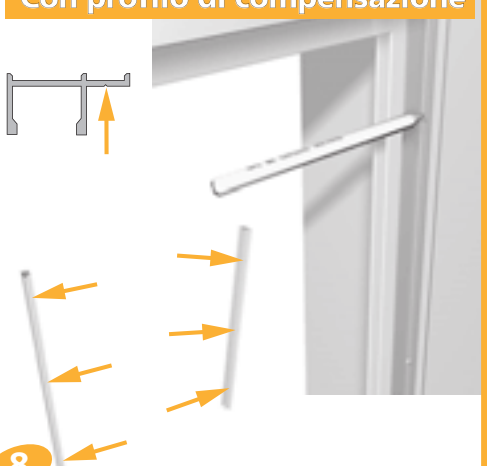

8

9

Con profilo di compensazione

Individuare su che lato sono presenti le squadrette nere

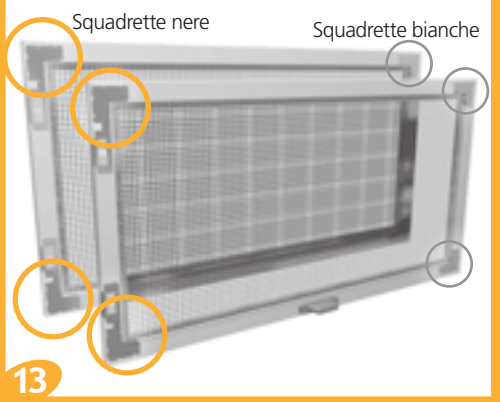

Inserire le ante comprimendo il lato con le squadrette nere sulla cassa

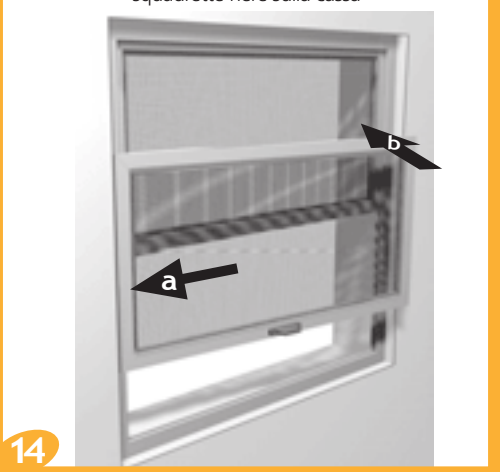

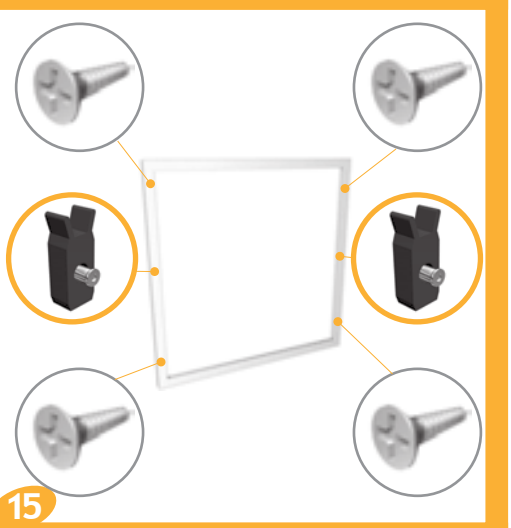

Stringere i grani affinchè le ante si muovano agevolmente e possano fermarsi in ogni posizione

Con profilo di compensazione

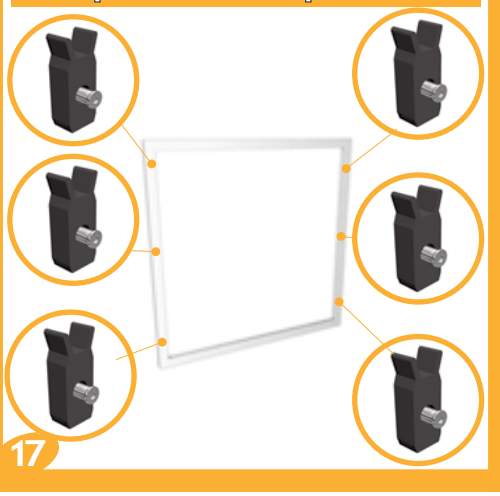

Stringere i grani affinchè le ante si muovano agevolmente e possano fermarsi in ogni posizione

100622 Mod.35

L'azienda si riserva di apportare modifiche senza preavviso