Gioconda 0.22/0.27 verticale

istruzioni di installazione

Componenti

1. Piatrine di bloccaggio
2. Barra Maniglia
3. Guide
4. Dorso

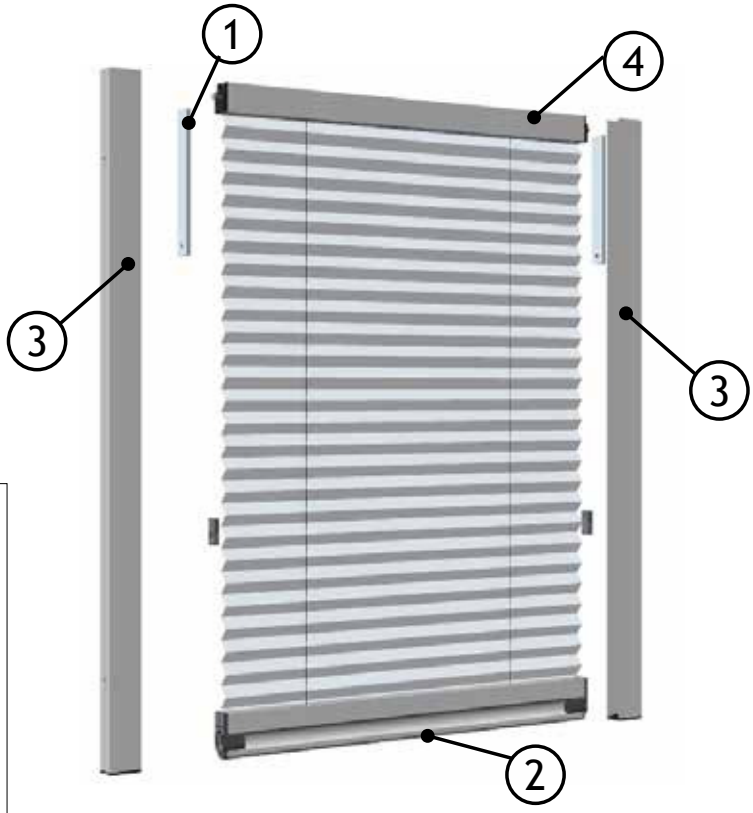

1 Posizionare le guide laterali, forare e fissare con viti e tasselli in dotazione

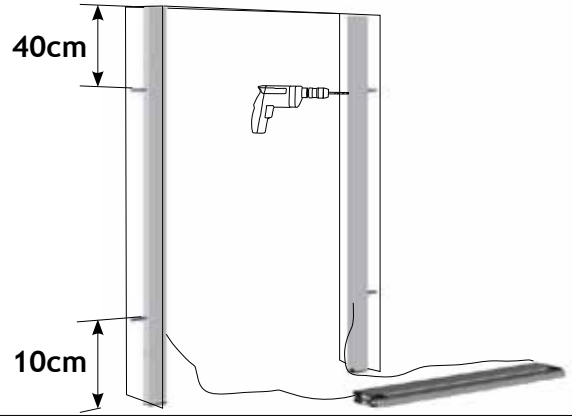

2 Inserire il pacco zanzariera fra le guide. Farlo appoggiare sulla piastrina di bloccaggio.

3 Con una chiave esagonale spingere verso l'alto il pacco zanzariera fino ad appoggiarlo allo stipite superiore. Quindi serrare il grano della piastrina di bloccaggio.

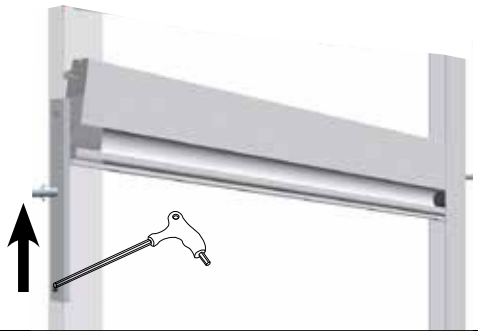

4 Ripetere le operazioni dall'altro lato
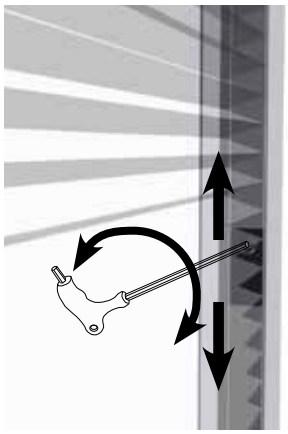
5 Attivare la zanzariera, facendo appoggiare la barra maniglia sul davanzale della finestra e con la chiave esagonale spostare lungo le guide il tira cordino per regolare l'orizzontalità della barra maniglia e mettere in tensione i cordini.